VESTEL

DAVLUMBAZ

KULLANIM KILAVUZU

AD-6021 X
AD-6021 YX

Zorlu Holding kuruluşudur.

İçindekiler

1 Montaj Öncesi Güvenlik Kuralları 4
2 Teknik Özellikler 6
2 Genel Görünüm 7
4 Cihazin Montajı 8
5 Kullanım 11
8 Temizlik ve Bakım 12
6 Lambaların Değişimi 12
7 Sorun Giderme 13

Değerli Müşterimiz,
Davlumbaz cihazımızı tercih etmekle kaliteli bir VESTEL ürünü satın almış bulunmaktasınız.
Cihazınız, gerekli olan özeni ve bakımı sağladığınız takdirde size uzun yıllar hizmet edecektir.
Cihazınızı kullanırken keyif almanızı diliyoruz.

Güvenlikle İlgili Önemli Bilgiler

• Cihazınızı hızlı bir biçimde tanımak ve cihazınızın tüm fonksiyonlarından eksiksiz faydalanmak için lütfen bu kılavuzdaki talimatları dikkatli bir şekilde okuyun.
• Bu kullanım kılavuzunu her zaman cihazınızla birlikte muhafaza edin.Cihazınızı ödünç verdiğinizde bu kullanım kılavuzunu da cihazınızla birlikte verin.
• UYARI: Cihazınızı kullanmaya başlamadan önce tehlikeli bir durum, yangın, elektrik çarpması ve kişisel yaralanma risklerini önleyebilmek için bu kullanma kılavuzunu dikkatlice okuyun. Talimatlara her zaman uyun.
• Cihazın montaj işlemi Vestel Yetkili Servisi tarafından yapılmalıdır.
• Cihazın topraklaması yapılmalıdır.



ELEKTRİK ÇARPMA TEHLİKESİ: Tehlikeli voltaj.



DİKKAT: Yaralanma veya eşyalara zarar gelme riski.



UYARI: Ciddi yaralanma veya ölüm tehlikesi.

1 Montaj Öncesi Güvenlik Kuralları

• Bu kılavuzdaki talimatlara uyunuz. Bu kılavuzdaki talimatlara uyulmaması sonucu meydana gelebilecek kazalardan, hasarlardan veya yangından dolayı herhangi bir sorumluluk kabul edilemez.Kullanım kılavuzu cihazın bir parçasıdır ve saklanması gerekmektedir.

• Davlumbazlar ev tipi kullanımlar için üretilmiş olup, başka amaçlı kullanımlarda tam performans göstermeyecektir.

UYARI: Cihazınızın kullanım amacının dışında kullanılması hasar veya tehlikeli durum yaratabilir ve cihazın garantisinin iptaline sebep olur. Bu şartlarda oluşabilecek hasarlar kullanıcı tarafından karşılanır.

• Cihaz sadece Elektrikli ve Gazlı ocaklar üzerinde kullanılmalıdır.

• Davlumbaz, elektrikli ocakların pişirme yüzeyinde en az 65 cm, gazlı veya multifonksiyonel ocakların pişirme yüzeyindense 70 cm uzağa monte edilmelidir. Gazlı ocakların montaj talimatlarında daha fazla mesafe bırakılması isteniyorsa bu durum dikkate alınmalıdır.

• Bu cihazı sıva veya silikonla duvara monte etmeyin. Sadece yüzeye monte ediniz.

• Ürün hava tahliye bacasına bakım gerekebileceğinden ürünü kolaylıkla sökülemeyecek mobilya veya raflara sabitlemeyiniz.

• Davlumbazın baca çıkışı; termosifon, soba, doğalgaz gibi sıcak gazların bağlı olduğu bacalara bağlanmamalıdır.

• Sık kullanılan yağlarda yangın tehlikesi riski daha yüksektir.Fritözde ve yağlı hazırlanan yemekler gözetim altında pişirilmelidir.

• Meydana gelebilecek yangın tehlikesi nedeniyle ve oluşacak olan yüksek ısıdan dolayı cihazda arızalar meydana gelebileceğinden dolayı alevli pişirmelerden kaçınılmalıdır.

• Kullanım esnasında alüminyum yağ filtresi takılı olmalıdır ve bu filtreler belirli aralıklarla temizlenmelidir. Aksi takdirde filtre üzerindeki yağ birikintisi alevlenmeye neden olabilir.

• Montaj işlemi ve elektrik bağlantısı yetkili kişiler tarafından yapılmalıdır.
• Arıza durumlarında en yakın yetkili servisi arayınız.

• Montaj esnasında enerji giriş kablosu ısıya, sıkıştırmaya veya ezilmeye maruz bırakılmamalıdır.

• Cihazınızdaki ampul değiştirme ve temizlik işlemlerini yaparken cihazın fişi çekilmeli veya sigortası indirilmelidir.
• Baca çıkışında bulunan alüminyum klapenin motorun çalışmadığı anda kapalı olmasını engelleyebilecek olumsuzluklar ortadan kaldırılmalıdır.

• Cihazların güvenliğinden sorumlu bir kişi tarafından cihazın kullanımı ile ilgili gözetim ve yönetim sağlanmadıkça,bu cihazın, fiziksel, duyu ve zihinsel yetenekleri özürlü olan (çocuklar dahil) veya deneyim ve bilgi eksikliği olan kişiler tarafından kullanılması amaçlanmamıştır.

• Bu cihaz, güvenli bir şekilde kullanılmasıyla ilgili kendilerine gözetim veya talimat verilmişse ve içermiş olduğu tehlikeler kendileri tarafından anlaşılmışsa 8 yaş ve üzeri çocuklar ve fiziksel, duyusal veya zihinsel yetenek eksikliği bulunmayan veya tecrübe ve bilgi eksikliği olmayan kişiler tarafından kullanılabilir.

• Ürününüzün kullanma voltajı 220 - 240 Volt ~ 50’ Hz dir.Ürününüzün şebeke kablosuna topraklı fiş monte edilmiştir. Bu kablo mutlaka topraklı bir prize takılmalıdır.

• Bir alevlenme başlaması halinde,aspiratörün ve pişirme cihazlarının enerjisini kesiniz, alevin üstünü kapatınız. Söndürmek için asla su kullanmayınız.

• Elektrikli ocak üstü davlumbaz ve elektrikten başka enerji ile beslenen cihazlar aynı anda çalışırken odadaki negatif basınç 4 Pa (4 X 10 bar)’ı aşmamalıdır.

• Ambalaj malzemeleri tehlikeli olabileceğinden çocuklardan uzak tutunuz.

Temizlik ve Bakımda Dikkat Edilecek Güvenlik Bilgileri

• Bütün temizlik ve bakım işlemlerinden önce cihazın fişi çekilmeli veya sigorta kapatılmalıdır.

• Cihaz buharlı temizlik cihazları ile temizlenmemelidir.

• Temizlik ve bakım işlemleri yapılmadığı takdirde biriken yağlardan dolayı yangın tehlikesi riski yükselmektedir. Bu nedenle cihazınızın bakım ve temizlik işlemlerini düzenli olarak yaptırınız.

• Onarım işlemleri yetkili servis elemanları tarafından yapılmalıdır.

• Sprey temizlik malzemelerini direkt ürün üzerine uygulamayınız.

• Ürün üzerinde yanıcı ve/veya ağır dekoratif eşyalar bulundurmayınız

Verimli Havalandırma

Havalandırmanın doğru yapılabilmesi için mutfakta bulunan dışarıya açılan pencerelerin kapalı tutulması gerekmektedir. Aspiratör ile ocağı aynı anda çalıştırınız ki hava akımı oluşsun. Bu şekilde çekme gücü pozitif etkilenecektir. Pişirme işlemi bittikten sonra cihazı bir müddet daha çalışır vaziyette bırakın, böylece geri kalan koku ve buhar da emilecektir.

ÖNEMLİ NOT

Cihaz ortamdaki havayı ve yakıt kullanarak çalışan (örneğin gaz, dizel yakıtlar, kömür veya odun ile çalışan ısıtıcılar, şofben vb.) cihazlar ile birlikte çalıştırıldığında dikkatli olunmalıdır. Çünkü davlumbaz ortamdaki havayı dışarıya attığı için yanmayı olumsuz etkileyebilir.Bu uyarı bacasız kullanımlar için geçerli değildir.

2 Teknik Özellikler

Model	AD-6021 X AD-6021 YX
Besleme gerilimi	220-240 V 50Hz
Lamba gücü (W)	2 x 3 W
Motor gücü (W)	210 W
Debi (m³/h)	585
Motor Yalıtım Sınıfı	F
Yalıtım Sınıfı	1

• Teknik özellikler ve bu kılavuz, önceden haber verilmeden değiştirilebilir.
• AEEE Yönetmeliğine uygundur.

Bu ürün 2014/30/EU (Elektromanyetik Uyumluluk Yönetmeliği) ve 2014/35/EU (Alçak Gerilim (LVD) yönetmeliği) sayılı Avrupa CE Direktiflerine uygundur.

Bu cihaz, Atık Elektrikli ve Elektronik Eşyaların Kontrolü Yönetmeliğine uygundur.

Tüketici Hizmetleri
Genel Bilgiler

Bu davlumbaz ocak üzerinde kullanılmak üzere tasarlanmıştır. Duvarınızın davlumbazın ağırlığını taşıyabileceğinden emin olunuz. Montaj sırasında duvar veya dolap üzerinde yapılması gereken herhangi kırma, kesme, vb. işlemler tüketicinin karşılaması gereken masraflardır. Davlumbazınız dış ortama açılan bir baca sistemiyle kullanıma veya bacasız kullanıma (karbon filtre takılarak) uygundur. Montaja başlamadan önce ve montaj sırasında karşılaşılabilecek hususlara dikkat ediniz. Montaj işlemi yetkili servis tarafından yapılmalıdır. Montaj işleri havalandırma konusunda bilgili, uzman ve yetkili bir kişi tarafından yapılmalıdır.

Cihazın Sanayi Bakanlığı tarafından tespit edilen kullanım ömrü (cihazın fonksiyonlarını yerine getirebilmesi için gerekli yedek parça bulundurma süresi) 10 (On) Yıldır.

Taşıma ve Nakliye Sırasında Dikkat Edilmesi Gereken Güvenlik Bilgileri

Taşıma ve nakliye sırasında cihazınız, aksamlarına zarar gelmemesi için orijinal kutusunda tutulmalıdır.
Taşıma sırasında ürünü normal konumunda tutun.
Cihazı nakliye sırasında düşürmeyin ve darbelere karşı koruyunuz.
Ürünün müşteriye teslimiden sonra taşıma sırasında oluşan arızalar ve hasarlar garanti kapsamına girmez.

Sorumluluk Sınırlaması

Bu kılavuzda yer alan tüm teknik bilgiler, kullanım talimatları, cihazın çalıştırılması ve bakımı, cihazınızla ilgili son bilgileri içerir. Üretici firma, bu kullanım kılavuzundaki talimatlara uyulmaması, cihazın kullanım amacının dışında kullanılması, yetkili olmayan onarım işlemleri, cihaz üzerinde izin verilmeyen değişiklikler yapılması ve üretici firma tarafından onaylanmamış yedek parçaların kullanılması nedeniyle oluşabilecek hasar ve yaralanmalar için herhangi bir sorumluluk kabul etmez.

2 Genel Görünüm

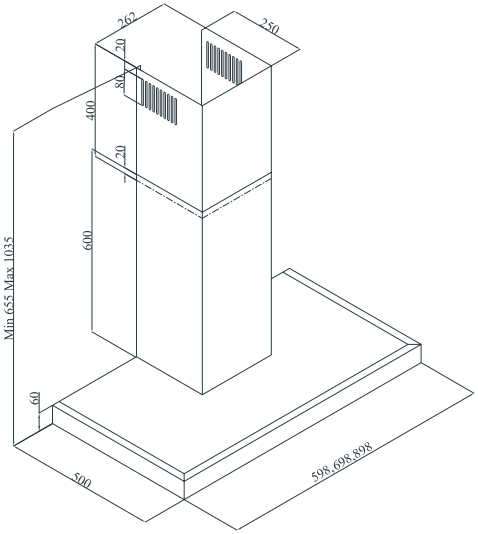

Şekil 1

Teknik çizimlerde verilen ölçüler mm cinsindendir.

Bu görsel yalnızca cihazın parçaları hakkında bilgilendirme amaçlıdır. Parçalar cihaz modeline göre farklı olabilir. Resimler temsilidir.

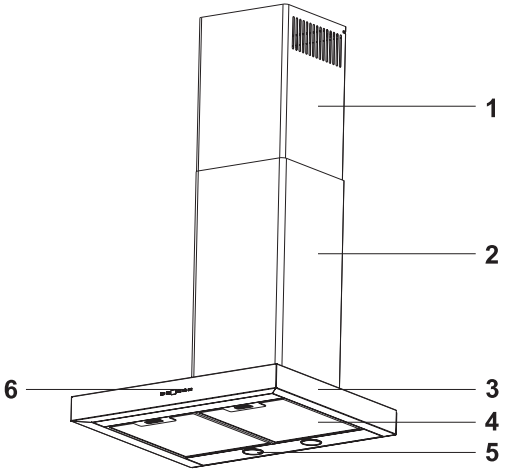

Şekil 2

1. İç Baca
2. Dış Baca
3. Ön Panel
4. Alüminyum Filtre
5. Ocak Aydınlatması
6. Kontrol Paneli

Davlumbazın Konumu

Davlumbazın montajı yapılmadan önce ocak ile arasındaki mesafeye dikkat edilmelidir. Bu mesafe elektrikli ocaklarda 65 cm, gazlı ocaklarda 70 cm olmalıdır (Şekil 3)

- Gazlı ocaklarda ızgara yüzeyinden,
- Elektrikli ocaklarda cam yüzey üzerinden ölçü alınmalıdır.

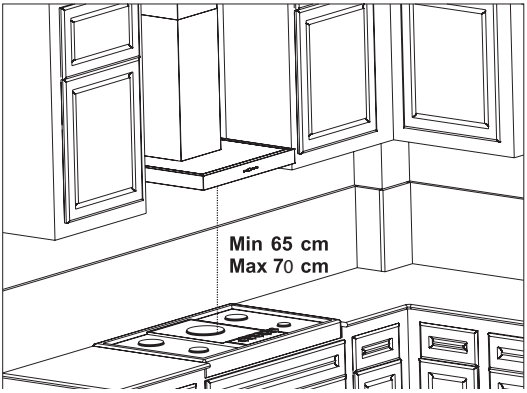

Şekil 3

4 Cihazın Montajı

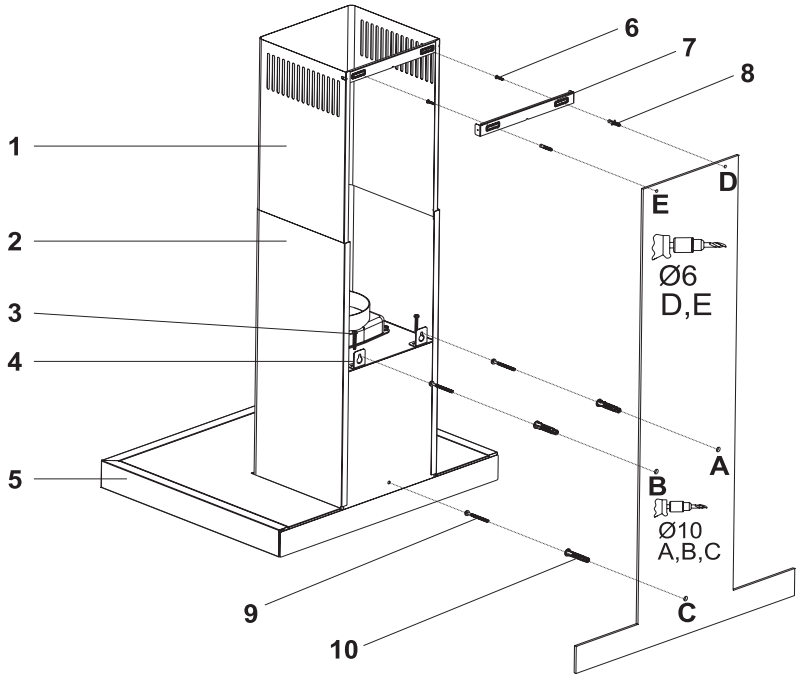

Şekil 4 : Kurulum Şeması ve Parçalar

1. İç Baca
2. Dış Baca
3. 2x M5x35 Vida
4. Ürün Askı Sacı
5. Ön Panel
6. 2x 3,9x22 Vida
7. Baca Bağlantı Sacı
8. 2x Ø6mm Plastik Dubel
9. 3x 5,5x60 Duvar Askı Vidası
10. 3x Ø10mm Plastik Dubel

• Montaj şablonunu belirtilen yükseklikte (Montaj şemasındaki çalışma tezgahına yönelik minimum ve maksimum mesafeye bakınız) duvara yapıştırınız. A, B, C noktalarını deliniz (Şekil 4).
• A, B, C ile delinmiş olan noktalara Ø10mm dübelleri takın ve vidaları A+B noktalarına vida başı ile duvar arasında 5mm boşluk kalacak şekilde vidalayınız (Şekil 4).
• Davlumbaz askı saclarını davlumbaz gövdesine 3 M5x35 cıvata ile sabitleyiniz (Şekil 4 / 4).

• Davlumbazı askı saclarından duvara asınız.Davlumbaz paralel durmadığında M5x35 vidaları gevşeterek veya sıkarak davlumbazın paralel olmasını sağlayınız.
• Duvardaki A + B 5 sabitleme vidasını sıkınız ve ürünü C noktasından tamamen sabitleyiniz.

Hava Çıkış Montajı

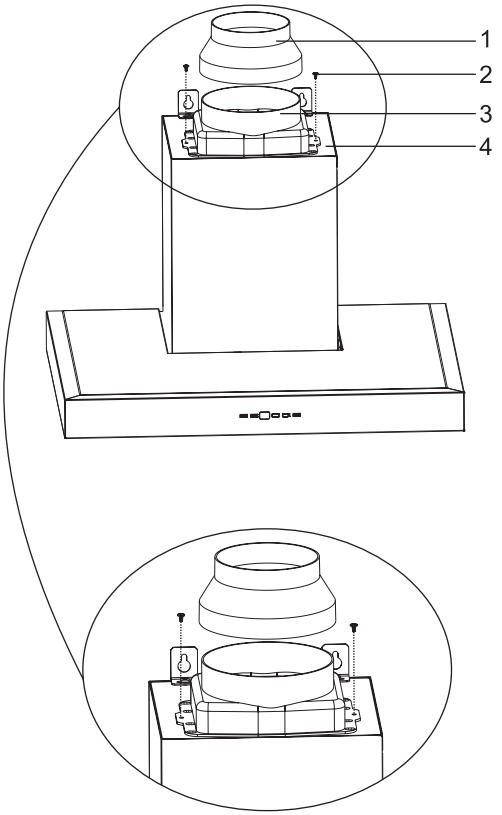

1.Ø150/120 mm Baca Adaptörü (Opsiyon)
2.2x 3,5x9,5 Vida
3.Ø120/150 mm Plastik Baca
4.Gövde

• Plastik bacayı ürün gövdesine takınız (Şekil 5).
• Gerektiğinde baca adaptörünü plastik bacaya takınız.
• Ürünün hava çıkış borusunu plastik bacaya 1 veya 3 takınız (Şekil 5).

Şekil 5

Bacaların Takılması

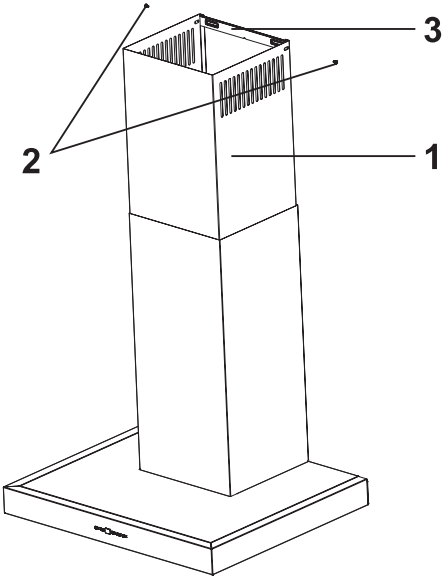

Şekil 6 : Sac Baca Montajı

1.İç Baca
2.Baca Sabitleme Vidaları
3.Baca Bağlantı Sacı

• Dış ve iç sac baca (Şekil 6) iç içe monte edilir.

Bunun için;
• Baca bağlantı sacı (7) Davlumbaz ortalanarak doğrudan kapak altına duvara tutulur veya ölçülür ve D ve E noktaları işaretlenir (Şekil 4).

• D,E noktalarını Ø6mm matkap ile deliniz ve Ø6mm plastik dubelleri (8) takınız. Baca bağlantı sacını 3,9x22 vidalar (6) ile takınız (Şekil 4).
• Dış Bacayı gövdesine takınız. İç bacayı (2) baca bağlantı sacına (3) vida ile sabitleyiniz (Şekil 6).

5 Kullanım

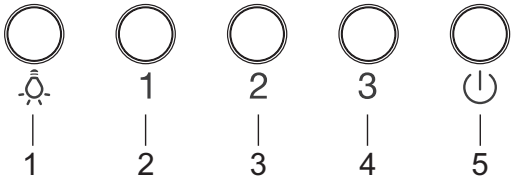

Şekil 7: Basmalı Anahtar

1. Lambayı açmak ve kapatmak için bu tuşa basınız.
2. Bu tuşa basıldığında ürün 1. hız kademesinde çalışacaktır.
3. Bu tuşa basıldığında ürün 2. hız kademesinde çalışacaktır.
4. Bu tuşa basıldığında ürün 3. hız kademesinde çalışacaktır.
5. Ürünü Açma/Kapama için bu tuşa basınız.

8 Temizlik ve Bakım

UYARI : Bütün temizlik ve bakım işlemlerinden önce cihazın fişinin çekilmiş olmasına veya sigortasının kapatılmış olmasına dikkat ediniz.

A) Temizlik ve Bakım Süresi

Davlumbazın kullanım ömrü ve performansı açısından belirli aralıklarla bakımının ve temizliğinin yapılması gerekir.
Davlumbazın alüminyum filtrelerinde yağ ve kir atıklarının birikmesi cihazınızın normal çalışmasını etkileyebilir.
Cihazın iç kısımlarında ve bacasında gereksiz yağ birikintilerinin oluşması yangın riskini yükseltir. Bacasız kullanım için gerekli olan iç kısımdaki karbon filtreler belirli bir süre kullanılabilir.Temizlenip yıkanamazlar. Bu nedenle karbon filtreler belirli aralıklarla değiştirilmelidir. Cihazınıza uygun karbon filtreyi yetkili servislerden tedarik edebilirsiniz.

• Alüminyum filtrenin 2 – 3 haftada bir temizlenmesi gerekir.

Bu temizlik ve bakım; mutfağınızdaki mobilyalarda ve duvarlarda yağ kalıntıları oluşmaması için belirli aralıklarla devamlı yapılmalıdır.

B) Cihazın Temizlenmesi

• Davlumbazın fişini çekerek veya bağlı olduğu sigortayı kapatarak enerjisini kesiniz.
• Cihazı buharla veya buharlı bir temizleme gereci ile temizlemeyiniz.
• Davlumbazın yüzeyini uygun olmayan temizlik malzemeleri ile temizlemeyiniz. Aksi halde cihazda renk değişimi oluşabilir.
• Cihazın dış yüzeyi Inox yüzey temizleyici ile ve de yumuşak bir bezle temizlenmelidir. Cihaz temizlendikten sonra kurutulmalıdır. Camlı cihazların camını cam temizleyici bir malzeme ile temizleyiniz.

C) Kenardan emiş camının açılması

Kenardan emiş camını açmak için sağ ve sol ön noktalardan tutarak kendinize doğru çekiniz.

D) Alüminyum Filtrenin Çıkarılması

Alüminyum filtrelerin kilitleme sürgüsünü arkaya doğru bastırıp, cihazın aşağısına doğru çekerek yerinden çıkartınız.

E) Temizleme İşlemi

Alüminyum filtreleri bulaşık deterjanlı sıcak suya batırıp bir süre bekledikten sonra yumuşak bir fırça yardımıyla temizleyiniz. Temizledikten sonra sıcak su ile durulayınız. Gerekirse bu işlemi tekrarlayınız. Metal filtreyi bulaşık makinesinde normal programda 55 ˚C yıkayabilirsiniz.

UYARI: Alüminyum filtreleri temizlerken ızgarasının zarar görmemesine dikkat ediniz. Sert temizlik malzemeleri kullanıldığında filtrelerde renk değişikliği görülmektedir. Bu cihazı olumsuz olarak etkilemeyecektir ve bir arıza sebebi değildir. Temizledikten sonra kurumuş olan filtreyi uygun bir şekilde tekrar cihaza takınız.

6 Lambaların Değişimi

UYARI: Davlumbazın elektrik bağlantısını kesiniz. Lambalar sıcakken elinizi yakabilir soğumasını bekleyiniz.

Lamba Değişimi

Alüminyum kaset filtreyi yerinden çıkartınız.
Bozuk ampulü yerinden sökerek aynı değerdeki yeni bir ampul ile değiştiriniz (Şekil 8).

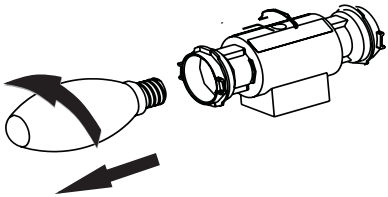

Şekil 8

7 Sorun Giderme

Cihazınızda normal olmayan bir durum tespit ettiğinizde, tablodaki açıklamalar doğrultusunda sorunu çözmeye çalışabilirsiniz.Cihazınız hala normal çalışmasına devam etmiyorsa Vestel İletişim Merkezi veya size en yakın Vestel Yetkili Servisi ile irtibata geçiniz.Cihazınızı kendiniz tamir etmeye çalışmayın. Yetkili servis listesine ve iletişim bilgilerine web sitesinden ulaşabilirsiniz.

SORUN	SEBEBİ	ÇÖZÜM
Cihaz çalışmıyor.	Prize uygun şekilde takılmamış.	Sıkıca prize takın.
	Prizde elektrik yok.	Sigorta veya şalteri kontrol edin.
	Açma / Kapama tuşuna basılmamış.	Açma/Kapama tuşuna basın.
Aydınlatma çalışmıyor.	Fiş prize takılı olmayabilir.	Fişin prize takılı olduğundan emin olun.
	Ürün anahtarı çalışmıyor olabilir.	Düğmeyi kontrol edin.
Bacadan kirli hava girişi oluyor.	Baca çıkış ağzında bulunan plastik klapeyi kontrol ediniz.	Cihazın çalışmadığı durumlarda klape hava çıkış ağzını kapatmalıdır. Bu kapanmayı engelleyecek nedenleri ortadan kaldırınız.
Cihazın performansı yeterli değil veya çalışırken yüksek ses yapıyor.	Cihazın bacasının çapı yeterli olmayabilir (En az Ø120 mm).	Cihazın baca çapının en az Ø120 mm olmasını sağlayınız.
	Davlumbazı bacasız olarak kullanıyorsanız, karbon filtrelerin 6 aydan eski olmamasına dikkat ediniz.	Karbon filtreleri yenisi ile değiştiriniz.
	Hava akımını sağlamak için mutfağınızı yeterli olarak havalandırmaya özen gözteriniz.	Mutfak camını açarak ortamın havalandırılmasını sağlayınız.

Cihazınızın Çevreye Uygun Bir Şekilde Atılması



Ürünün üzerinde veya bilgi etiketinde yer alan bu işaret, bu cihazın kullanım ömrünün sonunda diğer evsel atıklarla birlikte atılmaması gerektiğini belirtmektedir. Kontrol edilmeyen atık imhasının çevreye ve insan sağlığına olası zararlarını önlemek için, lütfen bu cihazı diğer atık türlerinden ayırın ve malzeme kaynaklarının sürdürülebilir tekrar kullanımını desteklemek için sorumlu bir şekilde yeniden dönüşüme kazandırılmasını sağlayın. Bu cihazın çevresel olarak güvenli geri dönüştürme için nereye ve nasıl götüreceğiniz konusunda bilgi almak üzere, ürünü satın aldığınız bayi ve yerel kuruluşlarla iletişim kurun. Bu ürün, geri dönüşüm için diğer ticari atıklarla karıştırılmamalıdır.

Enerji Tasarrufu için Öneriler

Eğer ürününüzü karbon filtre ile kullanıyorsanız düzenli olarak karbon filtrelerini değiştiriniz.

Düzenli olarak alüminyum filtrelerinizi temizleyiniz, kirli filtre hava geçişini engelleyeceği için ürününüzü daha yüksek hız kademelerinde kullanmak zorunda kalabilirsiniz. Ürününüzü kademelerine uygun olarak kullanınız. Yüksek kademede kullanım enerji sarfiyatınızı arttıracaktır.

Ambalaj bilgisi

Ürünün ambalajı, geri dönüştürülebilir malzemelerden üretilmiştir. Ambalaj atığını evsel veya diğer atıklarla birlikte atmayın,yerel yönetimin belirttiği ambalaj toplama noktalarına atın.

Müşteri'nin Seçimlik Hakları

Müşteri; malın 6502 sayılı Tüketicinin Korunması Hakkında Kanun hükümleri uyarınca ayıplı olduğunun anlaşılması durumunda, ayıp daha sonra ortaya çıkmış olsa bile, malın müşteriye teslim tarihinden itibaren iki yıllık zamanaşımı süresi içinde;

1) Satılanı geri vermeye hazır olduğunu bildirerek sözleşmeden dönme,

2) Satılanı alıkoyup ayıp oranında satış bedelinden indirim isteme, seçimlik haklarından birini satıcıya karşı;

3) Aşırı bir masraf gerektirmediği takdirde, bütün masrafları satıcıya ait olmak üzere satılanın ücretsiz onarılmasını isteme,

4) İmkân varsa, satılanın ayıpsız bir misli ile değiştirilmesini isteme, seçimlik haklarından birini ise satıcıya, üretici veya ithalatçıya karşı kullanılabilir.

Ücretsiz onarım veya malın ayıpsız misli ile değiştirilmesinin satıcı için orantısız güçlükleri beraberinde getirecek olması hâlinde tüketici, sözleşmeden dönme veya ayıp oranında bedelden indirim haklarından birini kullanabilir.

Müşteri; şikâyet ve itirazları konusundaki başvurularını Tüketici Mahkemelerine ve Tüketici Hakem Heyetlerine yapabilir.

Üretim Yeri: Türkiye
Üretici Firma: Vestel Ticaret A.Ş.
Levent 199 Büyükdere Cad. No:199 34394
Şişli/İstanbul - Türkiye
Tel: 0850 222 4 123
Web: www.vestel.com.tr/destek
E-posta: vmh@vestel.com.tr
WhatsApp: 0850 222 4 123

GARANTİ ŞARTLARI

1. Garanti süresi malın teslim tarihinden itibaren baslar ve 2 yıldır.
2. Malın bütün parçaları dahil olmak üzere tamamı firmamız garantisi kapsamındadır.
3. Malın garanti süresi içerisinde arızalanması durumunda, tamirde geçen süre garanti süresine eklenir. Malın tamir süresi en fazla 20 iş günüdür. Bu süre mala ilişkin arızanın servis istasyonuna, servis istasyonunun olmaması durumunda, malın satıcısı, bayii, acentası, temsilciliği, ithalatçısı veya üreticisinden birisine bildirim tarihinden itibaren başlar. Malın arızasının, 10 iş günü içinde giderilmemesi halinde; üretici veya ithalatçı, malın tamiri tamamlanıncaya kadar, benzer özelliklere sahip başka bir malı tüketicinin kullanımına tahsis etmek zorundadır.
4. Malın garanti süresi içinde, gerek malzeme ve işçilik, gerekse montaj hatalarından dolayı arızalanması halinde, işçilik masrafı, değiştirilen parça bedeli ya da başka herhangi bir ad altında hiçbir ücret talep edilmeksizin tamiri yapılacaktır.
5. Tüketicinin tamir hakkını kullanmasına rağmen malın;
   a) Garanti süresi içinde tekrar arızalanması,
   b) Tamiri için gereken azami sürenin aşılması,
   c) Tamirinin mümkün olmadığının, yetkili servis istasyonu, satıcı, üretici veya ithalatçı tarafından bir raporla belirlenmesi, durumlarında; tüketici malın bedel iadesini, ayıp oranında bedel indirimini veya malın ayıpsız misli ile değiştirilmesini satıcıdan talep edebilir. Satıcı, tüketicinin talebini reddedemez. Bu talebin yerine getirilmemesi durumunda satıcı, üretici ve ithalatçı müteselsilen sorumludur.
6. Malın kullanma kılavuzunda yer alan hususlara aykırı kullanılmasından kaynaklanan arızalar garanti kapsamı dışındadır.
7. Garanti belgesi ile ilgili olarak çıkabilecek sorunlar için T.C. Gümrük ve Ticaret Bakanlığı Tüketicinin Korunması ve Piyasa Gözetimi Genel Müdürlüğü'ne başvurulabilir.

GARANTİ YÜKÜMLÜLÜĞÜ - MÜŞTERİNİN DİKKAT ETMESİ GEREKEN HUSUSLAR

1. Garanti Belgesi üzerinde mamulün orijinal seri numarasında tahrifat yapıldığı hallerde garanti geçersizdir.
2. Garanti yükümlülüğünün geçerli olabilmesi için, VESTEL yetkili personelinden ya da yetkili servislerinden başka hiçbir kimsenin, hiçbir şekilde cihazın tamir ve tadiline müdahale etmemesi gerekmektedir.
3. Arızalı cihazın tamir yerini (cihazın kullanıldığı yer veya servis atölyesi) ve şeklini yetkili servis belirler.
4. Aşağıda açıklanan koşullarda arızalı cihaz garanti kapsamına girmez:
   a) Cihaza bağlanan dış donanımdan (regülatör, kesintisiz güç kaynağı vb.) kaynaklanan arızalar,
   b) Anormal voltaj düşüklüğü veya fazlalığından, hatalı elektrik tesisatından, cihazın etiketinde belirtilenden farklı bir şebeke gerilimine bağlanmasıyla oluşan arızalar,
   c) Malın tesliminden sonraki nakiller ve yerleştirme sonucu (düşme, aşırı sarsılma, darbe vs.) oluşabilecek arızalar,
   d) Cihazın kullanım hatalarından meydana gelen dış ve iç yüzeylerdeki bozulma, çizilme, kırılmalar ve arızalar,
   e) Doğa olaylarının (yıldırım, sel, su baskını, deprem, yangın vs.) yol açacağı arızalar.

   Bu gibi durumlarda arızalı cihaz, VESTEL yetkili uzmanları tarafından tamir edilecek, standart tamir ücreti alınacaktır.
5. Garanti Belgesi'nin tekemmül ettirilerek tüketiciye verilmesi sorumluluğu tüketicinin malı satın aldığı yetkili satıcı, acente ya da temsilciliklere aittir. Garanti Belgesi, satın alınan mala ilişkin faturanın tarihi ve sayısı ile seri numarasını içermek zorundadır.

MÜŞTERİ'NİN SEÇİMLİK HAKLARI

Müşteri; malın 6502 sayılı Tüketicinin Korunması Hakkında Kanun hükümleri uyarınca ayıplı olduğunun anlaşılması durumunda, ayıp daha sonra ortaya çıkmış olsa bile, malın müşteriye teslim tarihinden itibaren iki yıllık zamanaşımı süresi içinde;

1. Satılanı geri vermeye hazır olduğunu bildirerek sözleşmeden dönme,
2. Satılanı alıkoyup ayıp oranında satış bedelinden indirim isteme,
   seçimlik haklarından birini Satıcıya karşı;
3. Aşırı bir masraf gerektirmediği takdirde, bütün masrafları satıcıya ait olmak üzere satılanın ücretsiz onarılmasını isteme,
4. İmkân varsa, satılanın ayıpsız bir misli ile değiştirilmesini isteme, seçimlik haklarından birini ise Satıcıya, üretici veya ithalatçıya karşı kullanılabilir.

Ücretsiz onarım veya malın ayıpsız misli ile değiştirilmesinin satıcı için orantısız güçlükleri beraberinde getirecek olması hâlinde tüketici, sözleşmeden dönme veya ayıp oranında bedelden indirim haklarından birini kullanabilir.

Müşteri; şikâyet ve itirazları konusundaki başvurularını Tüketici Mahkemelerine ve Tüketici Hakem Heyetlerine yapabilir.

Zorlu Holding kuruluşudur.

VESTEL

GARANTİ BELGESİ

MALIN

Cinsi DAVLUMBAZ

Markası VESTEL

Modeli

Seri No

Teslim Tarihi ve Yeri

Azami Tamir Süresi 20 İşgünü

Garanti Süresi 2 Yıl

SATICI FİRMANIN

Unvanı

Adresi

Tel-Faks

E-posta

Fatura Tarihi

Fatura No

Kaşe ve İmza

ALICININ

Adı, Soyadı

Adresi

Tel

Genel Müdür
Ergün Güler

ÜRETİCİ FİRMA:
Vestel Ticaret A.Ş.
Levent 199 Büyükdere Cad. No:199 34394
Şişli/İstanbul - Türkiye
Tel: 0850 222 4 123
Web: www.vestel.com.tr/destek
E-posta: vmh@vestel.com.tr
WhatsApp: 0850 222 4 123

TÜRKİYE GENEL DAĞITICISI:
Vestel Ticaret A.Ş.
Levent 199 Büyükdere Cad. No:199 34394
Şişli/İstanbul - Türkiye
Tel: 0850 222 4 123
Web: www.vestel.com.tr/destek
E-posta: vmh@vestel.com.tr
WhatsApp: 0850 222 4 123

Zorlu Holding kuruluşudur.

SİZİN İÇİN BURADAYIZ!

Ürününüzü iyi günlerde kullanmanızı diliyoruz.

Bize ulaşmak isterseniz, 7/24 aşağıdaki iletişim kanallarında sizin için buradayız.

Aradığınız pek çok cevabı
cozumuvar.vestel.com.tr
internet sitemizde bulabilirsiniz.

Sorun çözüm ve bilgilendirici videolarımıza ulaşabilir, yetkili servis kaydı açabilir, kaydınızı takip edebilir, ürününüze ait güncel teknik belgelere ulaşabilirsiniz.

VESTEL
MOBİL ASİSTAN

Capcanlı Destek
vestel.com.tr/destek
vmh@vestel.com.tr

0850 222 4 123
VESTEL İLETİŞİM ve ÇÖZÜM MERKEZİ

iOS ANDROID

VESTEL

0850 222 4 123

www.vestel.com.tr

WhatsApp **0850 222 4 123**

Cihazınızın T.C. Gümrük ve Ticaret Bakanlığı Tüketicinin Korunması ve Piyasa Gözetimi Genel Müdürlüğü'nce tespit ve ilan edilen kullanım ömrü (cihazın fonksiyonlarını yerine getirebilmesi için gerekli yedek parça bulundurma süresi) 10 yıldır.

Geri dönüştürülebilir kağıt kullanarak doğaya katkımızı sürdürüyoruz.

Zorlu Holding kuruluşudur.

Üretici Firma:
Vestel Ticaret A.Ş.
Levent 199 Büyükdere Cad. No:199 3
Şişli/İstanbul - Türkiye
Tel: 0850 222 4 123
Web: www.vestel.com.tr/destek
E-posta: vmh@vestel.com.tr
WhatsApp: 0850 222 4 123