VESTEL

VESTEL MIX & GO MAVİ BLENDER
VESTEL MIX & GO PEMBE BLENDER
VESTEL MIX & GO SİYAH BLENDER
VESTEL MIX & GO YEŞİL BLENDER
VESTEL MIX & GO TURUNCU BLENDER
VESTEL MIX & GO KIRMIZI BLENDER

KULLANIM KILAVUZU

Zorlu Holding kuruluşudur.

Değerli Müşterimiz,

Mix&Go cihazımızı tercih etmekle kaliteli bir **VESTEL** ürünü satın almış bulunmaktasınız.

Cihazınız, gerekli olan özeni ve bakımı sağladığınız takdirde size uzun yıllar hizmet edecektir.

Cihazınızı kullanırken keyif almanızı diliyoruz.

Güvenlikle İlgili Önemli Bilgiler

Cihazınızı hızlı bir biçimde tanımak ve tüm fonksiyonlarından eksiksiz faydalanmak için lütfen bu kılavuzdaki talimatları dikkatli bir şekilde okuyun ve ileride tekrar incelemek için saklayın.

⚠ **UYARI:** Ciddi yaralanma risklerini belirtir

UYARI: Cihazınızı kullanmaya başlamadan önce tehlikeli bir durum, yangın, elektrik çarpması ve kişisel yaralanma risklerini önleyebilmek için bu kılavuzda açıklanan güvenlik önlemlerine her zaman uyun.

İçindekiler

Güvenlik uyarıları **1**

Cihazı Kullanırken Dikkat Edilmesi Gereken Güvenlik Bilgileri 1

Temizlik ve Bakım Yaparken Dikkat Edilmesi Gereken Güvenlik Bilgileri 4

Taşıma ve Nakliye Sırasında Dikkat Edilmesi Gereken Hususlar 5

Sorumluluk Sınırlaması 5

Teknik Özellikler **5**

Genel Görünüm **6**

Kullanmadan Önce **6**

Kullanımı **6**

Temizlik ve Bakım **8**

Sorun Giderme **9**

Güvenlik uyarıları

Cihazı Kullanırken Dikkat Edilmesi Gereken Güvenlik Bilgileri

- Bu kullanım kılavuzu, cihazınızın ilk kullanımı, güvenliği, kullanım amaçları ve cihazınızın temizliği ve bakımı ile ilgili önemli bilgiler içermektedir.
- Kullanım kılavuzunu dikkatlice okuyun ve ilgili talimatlara uyun.
- Kullanım kılavuzunu güvenli bir yerde saklayın ve cihazınızı ödünç verdiğinizde bu kullanım kılavuzunu da cihazınızla birlikte verin.
- Bu cihaz, kapalı mekanlarda kullanılmak üzere ticari olmayan kullanımlar için meyveleri, sebzeleri, buzu vb. harmanlayıp, karıştırarak meyve ve sebzelerle hazırlanmış içecekler yapmak amacıyla tasarlanmıştır.
- Bu cihaz, ev tipi kullanım için olup aşağıda verilen benzer ortamlarda kullanılmak üzere tasarlanmıştır:

- Dükkanlar, ofisler ve benzer çalışma ortamlarındaki mutfaklarda;
- Çiftlik evlerinde;
- Müşteriler tarafından otel, motel ve benzeri ev tipi ortamlarda;
- Yatak ve kahvaltı tipindeki ortamlarda

- **UYARI:** Cihazınızın kullanım amacının dışında kullanılması hasar veya tehlikeli durum yaratabilir ve cihazın garantisinin iptaline sebep olur. Bu şartlarda oluşabilecek hasarlar kullanıcı tarafından karşılanır.
- Cihazı yalnızca tip levhası üzerindeki bilgilere göre bağlayın ve çalıştırın.
- Cihazı sadece AC akımına ve topraklı prize bağlayın.
- Bu cihaz, denetim sağlanması veya cihazın güvenli bir şekilde kullanılması ve potansiyel tehlikelerin anlaşılması durumunda, fiziksel, duyusal veya zihinsel yetenekleri az olan veya tecrübe ve bilgi eksikliği olan kişiler tarafından kullanılabilir.
- Çocuklar cihaz ile oynamamalıdır.
- Cihaz çocuklar tarafından kullanılmamalıdır. Cihazı ve kablosunu çocuklardan uzak tutun.
- **UYARI:** Ambalaj malzemeleri boğulmaya neden olabilir. Ço-

cukların erişebileceği yerlerden uzak tutun.

- Bu cihazı daima sağlam, kuru ve düz bir yüzeyde kullanın.
- Bu cihaz, gıda maddesinin büyüklüğü veya biçiminden dolayı imkansız olmadıkça, kaymayı önleyici tabanı ve konumundaki parça tutucu ile birlikte kullanılmalıdır.
- Cihaz kullanılmadığında, parçaları çıkartırken veya takarken ve cihazınızın temizliği öncesinde cihazın elektrik fişini prizden çekin.
- Yaralanma tehlikesinden korunmak için cihazınızın elektrik kablosunu, fişini veya cihazın motor bölümünü suya veya diğer sıvılara sokmayın.
- Kullanmadan önce, cihazınızın fonksiyonlarını doğru bir şekilde kontrol edin.
- Elektrik kablosu hasar görürse, tehlikeleri önlemek için kabloyu kullanmaya devam etmeyin. Elektrik kablosu zarar görmüşse, herhangi bir tehlikenin önlenmesi için, sadece üreticinin önerdiği yetkili servis tarafından değiştirilmelidir. Lütfen yetkili servis veya müşteri iletişim merkezi ile iletişime geçin.
- Cihaz yalnızca elektrik kablosunda ve cihazın gövdesinde hiçbir hasar görünmediği takdirde kullanılmalıdır.
- Cihazınızı asla aşağıdaki durumlarda kullanmayın:

- Cihaz, elektrik kablosu veya fişi hasarlı ise,
- Cihaz düşürülürse, gözle görülür hasar belirtisi varsa veya düzgün çalışmazsa,
- Cihaz, elektrikli parçalar görülecek şekilde hasar görmüşse, eksik parçası var ise,
- Cihaz açıkhava koşullarında kalmışsa veya suyun içine düşmüşse.

- Eğer yukarıdaki durumlardan birisi tespit edilirse, hemen cihazınızın elektrik fişini prizden çekin ve yetkili servisle irtibata geçin. Hasarlı bir cihaz ya da cihazın hasarlı parçaları ciddi yaralanmalara ve yangına neden olabilir.
- Cihazın içinde kullanıcının müdahale edebileceği parçalar bulunmamaktadır. Cihazın içindeki elektrik bağlantılarına do-

kunulduğunda ve/veya cihazın elektriksel ve mekanik yapısı değiştirildiğinde elektrik çarpması tehlikesi vardır. Herhangi bir arıza meydana gelirse, cihazı kendiniz tamir etmeye kalkışmayın. Aksi halde cihaz garanti kapsamı dışında kalacaktır.

- Sadece üretici tarafından önerilen orjinal yedek parça ve aksesuar kullanın.
- Üretici firma tarafından tavsiye edilmeyen veya ayrı olarak satılmayan parçaların kullanımı yangın, elektrik çarpması veya yaralanmalara neden olabilir.
- Elektrik kablosunu tehlikeye sebep olmayacak şekilde uzatın. Kabloyu, keskin kenarlar üzerinden çekmeyin, sıkıştırmayın. Kabloyu direk güneş ışığından, sıcak, nemli ve ıslak alanlardan uzak tutun.
- Cihazınızın kablosunun masa veya tezgahtan aşağı sarkmasına izin vermeyin. Çocuklar tarafından kablo aşağıya çekilebilir ve cihaz devrilerek yaralanmalara neden olabilir.
- Yaralanma riskini önlemek için, karıştırma şişesi düzgün olarak takılmadan bıçakları asla yerleştirmeyin.
- Hatalı kullanım nedeniyle yaralanma ihtimali vardır. Keskin bıçakları tutarken, karıştırma şişesini boşaltırken ve temizlik sırasında dikkat edilmelidir. Sıcak sıvı cihaza boşaltılırsa, cihazdan ani buhar çıkışı olabilir, dikkat edin.
- Kullanımınız sırasında cihazı gözetimsiz olarak bırakmayın.
- Cihazın yanından ayrılmadan önce veya cihazı kullandıktan sonra düğmesini kapalı duruma getirin ve elektrik fişini prizden çekin.
- Parçalarını sökmeden önce cihazın motorunun tamamen durduğundan emin olun.
- **UYARI:** Hareket eden parçalara temas etmekten kaçının.
- Cihazınız üzerindeki cihaza enerji veren kilitleme sistemini asla devre dışı bırakmayın.
- Aksesuarları değiştirmeden önce, montaj ve sökme işleminden önce veya kullanım esnasında hareket eden bölümlere yaklaşmadan önce cihaz durdurulmalı ve fişin prizden bağlantısı kesilmelidir.

- **UYARI:** Cihazınızı veya bağlantı kablosunu, ocak veya benzeri sıcak yüzeylere veya açık alevlerin yakınına koymayın.
- Cihazın bağlantısını kesmek için açma/kapama düğmesini kapalı konuma getirin, ardından elektrik fişini prizden çekin.
- Cihazınızı 1 dakikadan fazla sürekli olarak çalıştırmayın, aşırı ısınmaya karşı cihazın soğuması gerekmektedir.
- Cihazınızı prizden çıkarırken fişten tutun ve kablosundan tutarak taşımayın.
- Islak ellerinizle cihazı kullanmayın, dokunmayın.
- Bu cihaz için uzatma kablosu kullanmayın.
- Asla deliklerin içine herhangi bir cisim düşürmeyin ya da sokmayın.
- Elektrik fişini, sadece cihazınız kapalıyken prize takın.
- Bıçak keskindir. Dikkatli taşıyın.

Temizlik ve Bakım Yaparken Dikkat Edilmesi Gereken Güvenlik Bilgileri

- Cihazı "Temizlik ve Bakım" bölümünde anlatıldığı gibi düzenli bir şekilde temizleyin. Cihazın temizlik ve bakımına başlamadan önce mutlaka cihazın fişini prizden çekin.
- Motoru (Ana gövdeyi) kesinlikle su veya başka sıvıya daldırmayın. Cihazın elektrikli parçalarının içine su girmesi ciddi hasarlara sebep olacaktır.
- Dışını hafif nemli bir bezle silip iyice kurulayın. Benzin veya yağlı temizleme maddeleri ile temizlemeyin.
- **UYARI:** Aksesuarları değiştirmeden önce veya kullanım esnasında hareket eden bölümlere yaklaşmadan önce cihaz durdurulmalı ve bağlantısı kesilmelidir.
- Bıçak çok keskin olduğundan temizlerken dikkat edin. Bıçağı yıkarken kesici yüzü uzakta olacak şekilde tutun.

Taşıma ve Nakliye Sırasında Dikkat Edilmesi Gereken Hususlar

- Taşıma ve nakliye sırasında cihazınız, aksamlarına zarar gelmemesi için orjinal kutusunda tutulmalıdır.
- Taşıma sırasında ürünü normal

konumunda tutun.

- Cihazı nakliye sırasında düşürmeyin ve darbelere karşı koruyun.
- Ürünün müşteriye tesliminden sonra taşıma sırasında oluşan arızalar ve hasarlar garanti kapsamına girmez.

Sorumluluk Sınırlaması

Bu kılavuzda yer alan tüm teknik bilgiler, kullanım talimatları, cihazın çalıştırılması ve bakımı, cihazınızla ilgili son bilgileri içerir.Üretici firma, bu kullanım kılavuzundaki talimatlara uyulmaması, cihazın kullanım amacının dışında kullanılması, yetkili olmayan onarım işlemleri, cihaz üzerinde izin verilmeyen değişiklikler yapılması ve üretici firma tarafından onaylanmamış yedek parçaların kullanılması nedeniyle oluşabilecek hasar ve yaralanmalar için herhangi bir sorumluluk kabul etmez.

Teknik Özellikler

Marka	VESTEL
Model	VESTEL MIX & GO MAVİ BLENDER VESTEL MIX & GO PEMBE BLENDER VESTEL MIX & GO SİYAH BLENDER VESTEL MIX & GO YEŞİL BLENDER VESTEL MIX & GO TURUNCU BLENDER VESTEL MIX & GO KIRMIZI BLENDER
Çalışma Gerilimi (V), Frekans (Hz)	220-240 V ~50Hz
Güç(W)	300 W
Kapasite	600 ml (büyük karıştırma şisesi), 300 ml (küçük karıştırma şisesi)

- Teknik özellikler ve bu kılavuz, önceden haber verilmeden değiştirilebilir.
- AEEE Yönetmeliğine uygundur.

Bu ürün 2014/30/EU (Elektromanyetik Uyumluluk Yönetmeliği) ve 2014/35/EU (Alçak Gerilim (LVD) yönetmeliği) sayılı Avrupa CE Direktiflerine uygundur.

Bu cihaz, Atık Elektrikli ve Elektronik Eşyaların Kontrolü Yönetmeliğine uygundur.

Genel Görünüm

Bu görsel yalnızca cihazın parçaları hakkında bilgilendirme amaçlıdır. Parçalar cihaz modeline göre farklı olabilir. Görseller temsilidir.

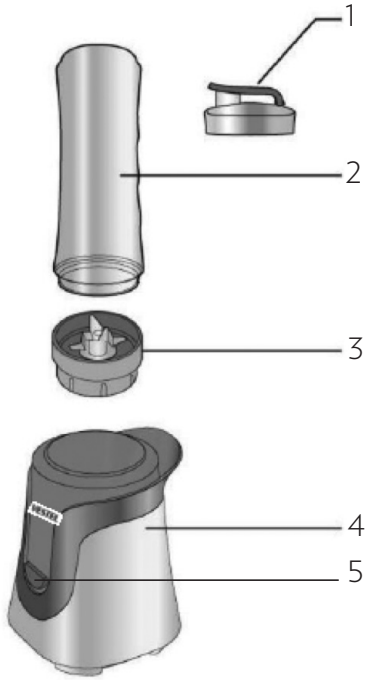

1. Damlamayı önleyen içme kapağı
2. Karıştırma şisesi (BPA içermez)
3. Bıçak
4. Blender takımı
5. Çalıştırma düğmesi ve gösterge lambası

Kullanmadan Önce

- Cihazınızı kullanmadan önce temizlik ve bakım bölümünde anlatıldığı şekilde temizleyin. Cihazınızın motor bölümüne hasar vermemek için kullanım talimatlarına uyun.

Kullanımı

- Şişeyi en sevdiğiniz malzemelerle doldurun. Malzemeleri 600 ml. işaretini geçecek kadar doldurmadığınızdan emin olun.

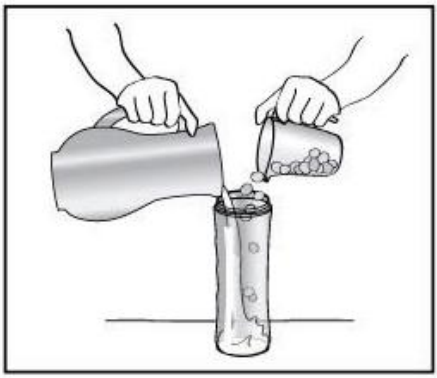

- Şişenin açık olan ucu üzerinde bıçağı sabitleyin.

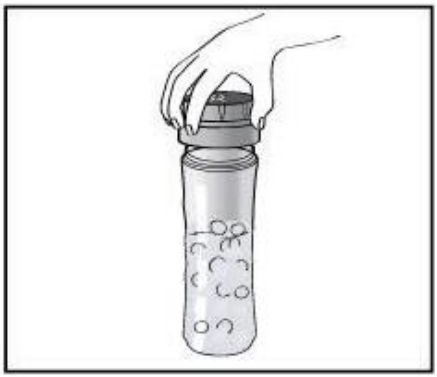

- Blender tabanını düz bir yüzeye yerleştirin ve cihazınızın elektrik fişini prize takın.

- Bıçak bölümündeki "▲" okları taban bölümündeki oklarla aynı hizaya gelene kadar şişeyi ters çevirin, şişeyi yavaşça bastırarak taban kısmına yerleştirin ve şişeyi sadece saat yönünde çevirerek taban bölümüne kilitleyin.

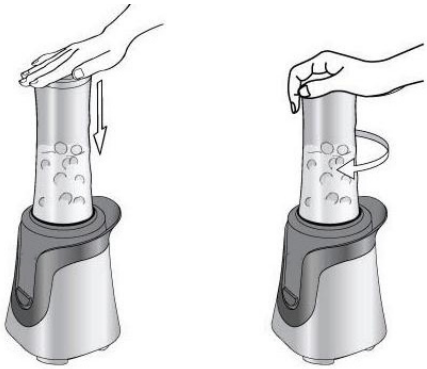

- Düğmeye basın, cihazınızın gösterge lambası yanar ve blender'ınız çalışmaya başlar. Blender'ınızı durdurmak için düğmeye basmayı bırakın.

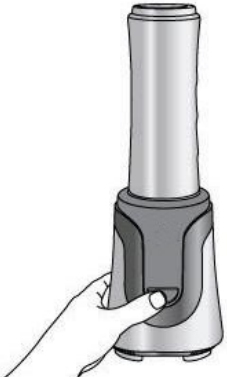

- Tüm malzemeler tamamen karıştıktan sonra blender'ınızın çalışmasını durdurun ve şişeyi saat yönünün tersi yöne doğru çevirerek taban bölümünden çıkarın.

- Hazırladığınız içeceği içmek için bıçağı içme kapağıyla değiştirin.

UYARI: Karıştırma şişesi kesinlikle kaynatılmamalıdır.Şişeye yüksek sıcaklıkta gıda konulmamalıdır. Kullanılan gıdaların sıcaklığı en fazla 40°C olmalıdır.

NOTLAR:

- Meyve ve sebzeleri 1.8 cm - 2.5 cm arasında bir büyüklükte eşit parçalar halinde kesin.
- Cihazınızı hamur, patates püresi, et vb. karıştırmak için kullanmayın.
- Blender'ınızda güvenli başlatma sistemi bulunur. Cihazınız, şişe taban bölümüne doğru yönde yerleştirildiği zaman çalışmaya başlayabilir.
- Şişeyi aşırı miktarda malzemeyle doldurmayın, cihazınızın motoru durursa hemen blender'ınızı kapatın. Cihazınızın elektrik fişini prizden çekin ve cihazınızın soğuması için en az 10 dakika kadar bekleyin.

UYARI: Bıçaklar çok keskin olup sökme takma işleminde plastiğinden tutun ve çok dikkatli olun.

UYARI: Bu ürün aralıklarla çalışacak şekilde tasarlanmıştır. Kısa süreli çalıştırma şekli tavsiye edilmektedir.

UYARI: Ürünü boşken çalıştırmayın.

Temizlik ve Bakım

- Güvenlik bilgileri başlığı altında anlatıldığı üzere cihazın temizlik ve bakımına başlamadan önce mutlaka cihazın fişini prizden çekin ve aksesuarlarını çıkartın.
- Elektrik çarpma tehlikesi! Taban bölümünü (Motoru bölümünü) suya daldırmayın. Nemli yumuşak bir bezle temizleyip, iyice kurulayın.
- Taban bölümü hariç diğer parçaları su ile yıkayabilirsiniz.
- Bıçakları kullandıktan sonra hemen yıkayın ve mutlaka kurutun.
- Bıçaklar çok keskin olduğu için temizlerken dikkat edin.
- Renkli gıdaların (örneğin havuç) işlenmesi sırasında cihazınızın plastik parçalarında renk değişikliği meydana gelebilir.

Sorun Giderme

Cihazınızda normal olmayan bir durum tespit ettiğinizde, aşağıdaki açıklamalar doğrultusunda sorunu çözmeye çalışabilirsiniz.

Cihazınız hala normal çalışmasına devam etmiyorsa Vestel İletişim Merkezi ile irtibata geçiniz.

Yetkili servis listesine ve iletişim bilgilerine web sitesinden ulaşabilirsiniz.

SORUN	SEBEBİ	ÇÖZÜM
Cihaz çalışmıyor.	Cihazın fişi prize uygun şekilde takılmamış.	Sıkıca prize takın.
	Prizde elektrik yok.	Sigorta veya şalteri kontrol edin.
	Bıçak karıştırma şisesine tam olarak oturmamış.	Bıçağın karıştırma şisesinin açık olan ucuna kilitlendiğinden emin olun.
	Karıştırma şisesi tam takılmamış.	Bıçak bölümündeki "▲" okları taban bölümündeki oklarla aynı hizaya gelene kadar çevirdiğinizden emin olun.Şişeyi yavaşça bastırarak taban kısmına yerleştirin ve şişeyi sadece saat yönünde çevirerek taban bölümüne kilitleyin.
Cihaz çalışırken motor durdu.	Şişe aşırı miktarda malzemeyle doldurulmuş olabilir.	Cihazınızın elektrik fişini prizden çekin ve cihazınızın soğuması için en az 10 dakika kadar bekleyin.

Cihazınızın Çevreye Uygun Bir Şekilde Atılması

Ürünün üzerinde veya bilgi etiketinde yer alan bu işaret, bu cihazın kullanım ömrünün sonunda diğer evsel atıklarla birlikte atılmaması gerektiğini belirtmektedir. Kontrol edilmeyen atık imhasının çevreye ve insan sağlığına olası zararlarını önlemek için, lütfen bu cihazı diğer atık türlerinden ayırın ve malzeme kaynaklarının sürdürülebilir tekrar kullanımını desteklemek için sorumlu bir şekilde yeniden dönüşüme kazandırılmasını sağlayın. Bu cihazın çevresel olarak güvenli geri dönüştürme için nereye ve nasıl götüreceğiniz konusunda bilgi almak üzere, ürünü satın aldığınız bayi ve yerel kuruluşlarla iletişim kurun. Bu ürün, geri dönüşüm için diğer ticari atıklarla karıştırılmamalıdır.

Enerji tasarrufu için öneriler

Karıştırma şişesine ihtiyacınız kadar malzeme koyunuz, aşırı miktarda doldurmayın.

Ambalaj bilgisi

Ürünün ambalajı, geri dönüştürülebilir malzemelerden üretilmiştir. Ambalaj atığını evsel veya diğer atıklarla birlikte atmayın, yerel yönetimin belirttiği ambalaj toplama noktalarına atın.

Cihazınızın T.C. Gümrük ve Ticaret Bakanlığı Tüketicinin Korunması ve Piyasa Gözetimi Genel Müdürlüğü'nce tespit ve ilan edilen kullanım ömrü (cihazın fonksiyonlarını yerine getirebilmesi için gerekli yedek parça bulundurma süresi) 7 yıldır.

Müşteri'nin Seçimlik Hakları

Müşteri; malın 6502 sayılı Tüketicinin Korunması Hakkında Kanun hükümleri uyarınca ayıplı olduğunun anlaşılması durumunda, ayıp daha sonra ortaya çıkmış olsa bile, malın müşteriye teslim tarihinden itibaren iki yıllık zamanaşımı süresi içinde;

1) Satılanı geri vermeye hazır olduğunu bildirerek sözleşmeden dönme,

2) Satılanı alıkoyup ayıp oranında satış bedelinden indirim isteme,seçimlik haklarından birini Satıcıya karşı;

3) Aşırı bir masraf gerektirmediği takdirde, bütün masrafları satıcıya ait olmak üzere satılanın ücretsiz onarılmasını isteme,

4) İmkân varsa, satılanın ayıpsız bir misli ile değiştirilmesini isteme,seçimlik haklarından birini ise Satıcıya, üretici veya ithalatçıya karşı kullanılabilir.

Ücretsiz onarım veya malın ayıpsız misli ile değiştirilmesinin satıcı için orantısız güçlükleri beraberinde getirecek olması hâlinde tüketici, sözleşmeden dönme veya ayıp oranında bedelden indirim haklarından birini kullanabilir.

Müşteri; şikâyet ve itirazları konusundaki başvurularını Tüketici Mahkemelerine ve Tüketici Hakem Heyetlerine yapabilir.

Üretim Yeri:

Elec-tech Zhuhai Co., Ltd.

Adres: No. 1 Jingfeng Road, Tangjiawan Town, Zhuhai City, Guangdong, Çin

Tel: 86-756-3390073

E-posta: ada.zhang@electech.com.cn

Üretici/İthalatçı Firma:

Vestel Ticaret A.Ş.

Adres : Levent 199 Büyükdere Cad. No:199 34394 Şişli/İSTANBUL-TÜRKİYE

Tel : 0850 222 4 123

E-posta : vmh@vestel.com.tr

http://www.vestel.com.tr/destek

WhatsApp: 0536 075 4 123

MEMNUN ETMEK GÖREVİMİZ
TEŞEKKÜR ALMAK HEDEFİMİZ

Satış sonrası en iyi hizmeti sunabilmek için buradayız.

Vestel Müşteri Hizmetleri tüm kanallardan iletilen taleplerinizi alır.

↓

Talebinizle ilgili gerekli incelemeleri ve analizini gerçekleştirir.

↓

Talebiniz hakkında sizi bilgilendirir.

↓

Talebiniz doğrultusunda memnuniyet hedefiyle hizmet verilmesini sağlar.

↓ Tüketici memnun.

↓ Tüketici memnun değil. → Talebiniz hakkında sizi bilgilendirir.

↓

Talebinizi teşekkür alma hedefiyle sonuçlandırır.

MÜŞTERİ HİZMETLERİ

VESTEL MOBİL ASİSTAN

Capcanlı Destek

vestel.com.tr/destek
vmh@vestel.com.tr

0850 222 4 123

WhatsApp 0536 075 4 123

VESTEL İLETİŞİM ve ÇÖZÜM MERKEZİ

iOS ANDROID

VESTEL

GARANTİ BELGESİ

MALIN

Cinsi: BLENDER

Markası: VESTEL

Modeli: _____

Seri No: _____

Teslim Tarihi ve Yeri: _____

Azami Tamir Süresi: 20 İşgünü

Garanti Süresi: 2 Yıl

SATICI FİRMANIN

Unvanı: _____

Adresi: _____

_____

Tel-Faks: _____

E-posta: _____

Fatura Tarihi: _____

Fatura No: _____

Kaşe ve İmza: _____

ALICININ

Adı, Soyadı: _____

Adresi: _____

_____

Tel: _____

Genel Müdür
Ergün Güler

ÜRETİCİ/İTHALATÇI FİRMA:
Vestel Ticaret A.Ş.
Levent 199 Büyükdere Cad. No:199 34394
Şişli/İstanbul - Türkiye
Tel: 0850 222 4 123
Web: www.vestel.com.tr/destek
E-posta: vmh@vestel.com.tr
WhatsApp: 0536 075 4 123

TÜRKİYE GENEL DAĞITICISI:
Vestel Ticaret A.Ş.
Levent 199 Büyükdere Cad. No:199 34394
Şişli/İstanbul - Türkiye
Tel: 0850 222 4 123
Web: www.vestel.com.tr/destek
E-posta: vmh@vestel.com.tr
WhatsApp: 0536 075 4 123

Zorlu Holding kuruluşudur.

VESTEL

GARANTİ ŞARTLARI

1. Garanti süresi malın teslim tarihinden itibaren baslar ve 2 yıldır.
2. Malın bütün parçaları dahil olmak üzere tamamı firmamız garantisi kapsamındadır.
3. Malın garanti süresi içerisinde arızalanması durumunda, tamirde geçen süre garanti süresine eklenir. Malın tamir süresi en fazla 20 iş günüdür. Bu süre mala ilişkin arızanın servis istasyonuna, servis istasyonunun olmaması durumunda, malın satıcısı, bayii, acentası, temsilciliği, ithalatçısı veya üreticisinden birisine bildirim tarihinden itibaren başlar. Malın arızasının, 10 iş günü içinde giderilmemesi halinde; üretici veya ithalatçı, malın tamiri tamamlanıncaya kadar, benzer özelliklere sahip başka bir malı tüketicinin kullanımına tahsis etmek zorundadır.
4. Malın garanti süresi içinde, gerek malzeme ve işçilik, gerekse montaj hatalarından dolayı arızalanması halinde, işçilik masrafı, değiştirilen parça bedeli ya da başka herhangi bir ad altında hiçbir ücret talep edilmeksizin tamiri yapılacaktır.
5. Tüketicinin tamir hakkını kullanmasına rağmen malın;
   - **a)** Garanti süresi içinde tekrar arızalanması,
   - **b)** Tamiri için gereken azami sürenin aşılması,
   - **c)** Tamirinin mümkün olmadığının, yetkili servis istasyonu, satıcı, üretici veya ithalatçı tarafından bir raporla belirlenmesi, durumlarında; tüketici malın bedel iadesini, ayıp oranında bedel indirimini veya malın ayıpsız misli ile değiştirilmesini satıcıdan talep edebilir. Satıcı, tüketicinin talebini reddedemez. Bu talebin yerine getirilmemesi durumunda satıcı, üretici ve ithalatçı müteselsilen sorumludur.
6. Malın kullanma kılavuzunda yer alan hususlara aykırı kullanılmasından kaynaklanan arızalar garanti kapsamı dışındadır.
7. Garanti belgesi ile ilgili olarak çıkabilecek sorunlar için T.C. Gümrük ve Ticaret Bakanlığı Tüketicinin Korunması ve Piyasa Gözetimi Genel Müdürlüğü'ne başvurulabilir.

GARANTİ YÜKÜMLÜLÜĞÜ - MÜŞTERİNİN DİKKAT ETMESİ GEREKEN HUSUSLAR

1. Garanti Belgesi üzerinde mamulün orijinal seri numarasında tahrifat yapıldığı hallerde garanti geçersizdir.
2. Garanti yükümlülüğünün geçerli olabilmesi için, VESTEL yetkili personelinden ya da yetkili servislerinden başka hiçbir kimsenin, hiçbir şekilde cihazın tamir ve tadiline müdahale etmemesi gerekmektedir.
3. Arızalı cihazın tamir yerini (cihazın kullanıldığı yer veya servis atölyesi) ve şeklini yetkili servis belirler.
4. Aşağıda açıklanan koşullarda arızalı cihaz garanti kapsamına girmez:
   - **a)** Cihaza bağlanan dış donanımdan (regülatör, kesintisiz güç kaynağı vb.) kaynaklanan arızalar,
   - **b)** Anormal voltaj düşüklüğü veya fazlalığından, hatalı elektrik tesisatından, cihazın etiketinde belirtilenden farklı bir şebeke gerilimine bağlanmasıyla oluşan arızalar,
   - **c)** Malın tesliminden sonraki nakiller ve yerleştirme sonucu (düşme, aşırı sarsılma, darbe vs.) oluşabilecek arızalar,
   - **d)** Cihazın kullanım hatalarından meydana gelen dış ve iç yüzeylerdeki bozulma, çizilme, kırılmalar ve arızalar,
   - **e)** Doğa olaylarının (yıldırım, sel, su baskını, deprem, yangın vs.) yol açacağı arızalar.

   Bu gibi durumlarda arızalı cihaz, VESTEL yetkili uzmanları tarafından tamir edilecek, standart tamir ücreti alınacaktır.
5. Garanti Belgesi'nin tekemmül ettirilerek tüketiciye verilmesi sorumluluğu tüketicinin malı satın aldığı yetkili satıcı, acente ya da temsilciliklere aittir. Garanti Belgesi, satın alınan mala ilişkin faturanın tarihi ve sayısı ile seri numarasını içermek zorundadır.

MÜŞTERİ'NİN SEÇİMLİK HAKLARI

Müşteri; malın 6502 sayılı Tüketicinin Korunması Hakkında Kanun hükümleri uyarınca ayıplı olduğunun anlaşılması durumunda, ayıp daha sonra ortaya çıkmış olsa bile, malın müşteriye teslim tarihinden itibaren iki yıllık zamanaşımı süresi içinde;

1. Satılanı geri vermeye hazır olduğunu bildirerek sözleşmeden dönme,
2. Satılanı alıkoyup ayıp oranında satış bedelinden indirim isteme, seçimlik haklarından birini Satıcıya karşı;
3. Aşırı bir masraf gerektirmediği takdirde, bütün masrafları satıcıya ait olmak üzere satılanın ücretsiz onarılmasını isteme,
4. İmkân varsa, satılanın ayıpsız bir misli ile değiştirilmesini isteme, seçimlik haklarından birini ise Satıcıya, üretici veya ithalatçıya karşı kullanılabilir.

Ücretsiz onarım veya malın ayıpsız misli ile değiştirilmesinin satıcı için orantısız güçlükleri beraberinde getirecek olması hâlinde tüketici, sözleşmeden dönme veya ayıp oranında bedelden indirim haklarından birini kullanabilir.

Müşteri; şikâyet ve itirazları konusundaki başvurularını Tüketici Mahkemelerine ve Tüketici Hakem Heyetlerine yapabilir.

0850 222 4 123
www.vestel.com.tr
WhatsApp 0536 075 4 123

Cihazınızın T.C. Gümrük ve Ticaret Bakanlığı Tüketicinin Korunması ve Piyasa Gözetimi Genel Müdürlüğü'nce tespit ve ilan edilen kullanım ömrü (cihazın fonksiyonlarını yerine getirebilmesi için gerekli yedek parça bulundurma süresi) 7 yıldır.

Geri dönüştürülebilir kağıt kullanarak doğaya katkımızı sürdürüyoruz.

Üretici/İthalatçı Firma:
Vestel Ticaret A.Ş.
Levent 199 Büyükdere Cad. No:199 34394
Şişli/İstanbul - Türkiye
Tel: 0850 222 4 123
Web: www.vestel.com.tr/destek
E-posta: vmh@vestel.com.tr
WhatsApp: 0536 075 4 123

Zorlu Holding kuruluşudur.